МОНТАЖНАЯ СХЕМА
"АСТРА-150" самотечная

Схема станции

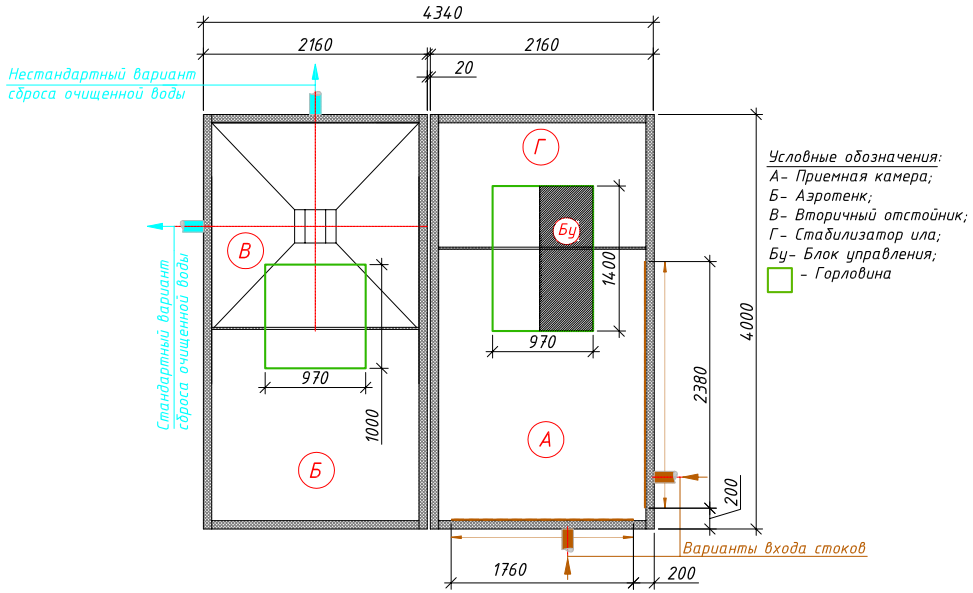

Станция в разрезе котлована

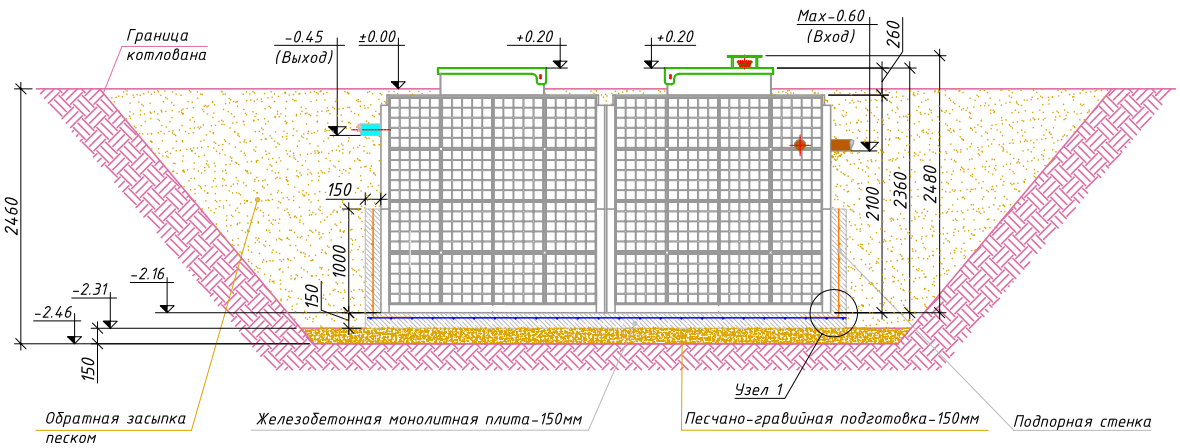

План котлована с плитой

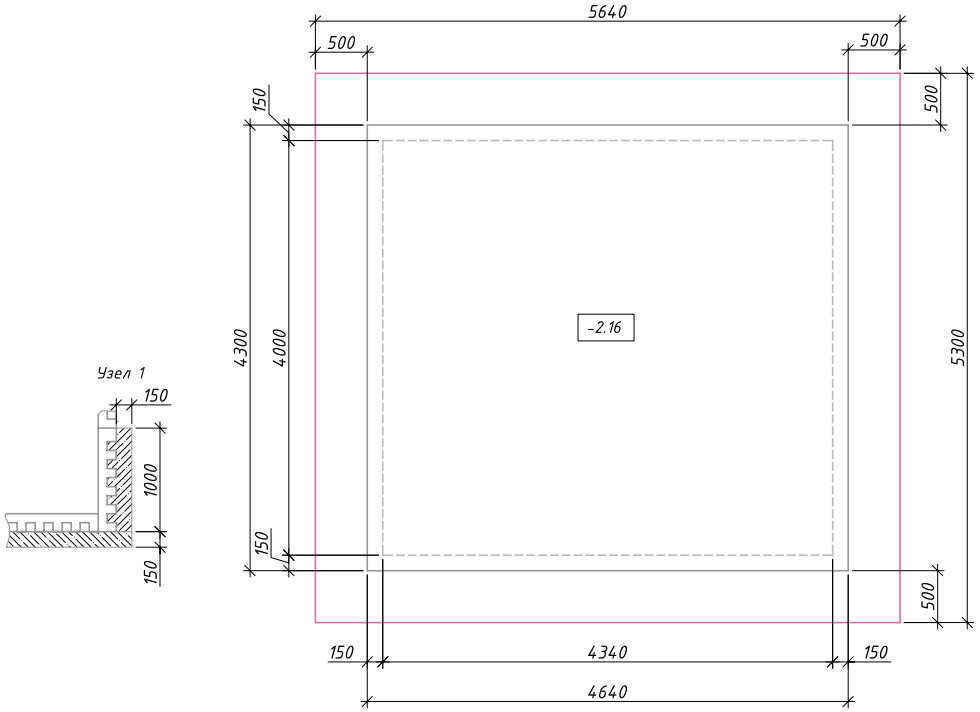

Порядок производства работ:

1. Отрывка котлована размерами 5.64мх5.3м h=2.46м с уклоном грунта (уклон котлована зависит от типа грунтов) или опалубкой;
2. Засыпка и уплотнение песчано-гравийной подготовки толщиной 150мм.;
3. Заливка железобетонной фундаментной плиты размерами 4.64м х 4.3м h=0.15м. (Бетон марки М200, Арматура ГОСТ 5781-82 Ф10 А400 с шагом 200ммх200мм);
4. Установка емкостей на фундаментную плиту после набора прочности бетона не менее 80%;
5. Заливка подпорных стенок по всему периметру очистной установки без внутренней опалубки с параллельным заполнением емкостей водой;
6. Врезка и присоединение трубопроводов к установке;
7. Установка утеплителя (необходимость, марка и толщина утеплителя зависят от климатических условий района строительства);
8. Обратная засыпка песком с одновременной заливкой водой до отметок, промаркированных на внутренней стенке очистной установки;
9. Окончательная планировка рельефа;
10. Запуск очистной установки в эксплуатацию.

Требования к качеству плиты:

1. Поверхность плиты должна быть строго горизонтальной. Ровность поверхности плиты проверяется правилом с уровнем длиной 2 метра. При этом просветы не должны быть более 10 мм.
2. В процессе производства работ подписываются акты скрытых работ:
   акт на скрытые работы по отрывке котлованов с исполнительной документацией по отметкам;
   акт на скрытые работы по ручной доработке котлована до проектной отметки;
   акт на скрытые работы по песчаной и гравийной подготовке под фундаментную плиту;
   акт на скрытые работы по армированию фундамента;
   акт на скрытые работы по заливке бетона в опалубку;
   акт на скрытые работы по обратной засыпке котлована.